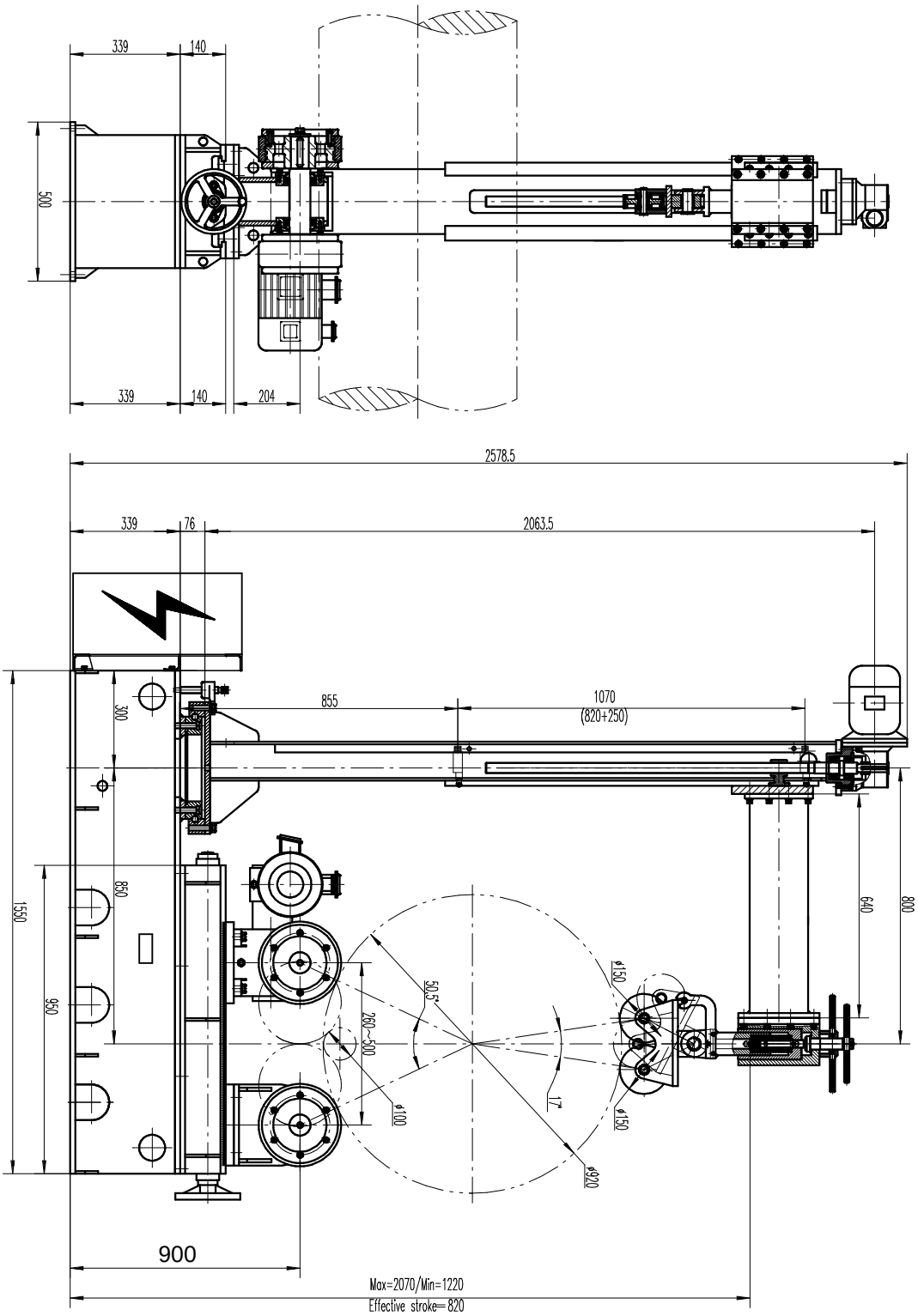
339
140
500
339
140
204
2578.5
339
76
2063.5
855
1070
(820+250)
300
850
1550
950
640
800
50.5°
260~500
ø150
ø100
17°
ø150
ø920
900
Max=2070/Min=1220
Effective stroke=820